VD

ACCESSORIES

Max. 150ºC

Cad Insertion Point

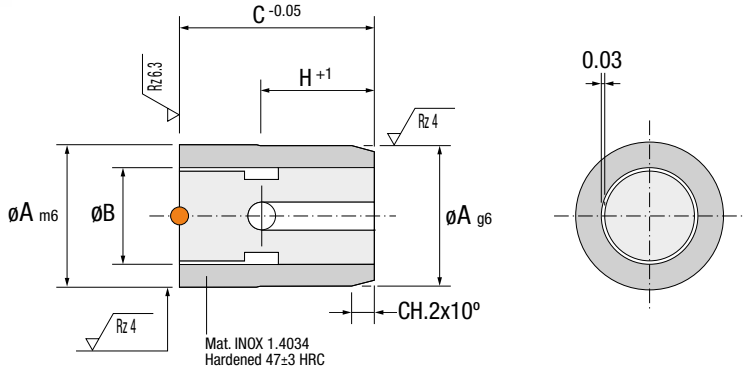

Ref.	A	B	C	E	H
VD.080512	8	5	12	6	7
VD.100612	10	6	12	8	7
VD.120812	12	8	12	10	7
VD.161020	16	10	20	12	12

Installation Guidelines

Consejos de Instalación · Richtlinien zur Installation · Consigli di Installazione · Instruções de Instalação· Mode d'Installation

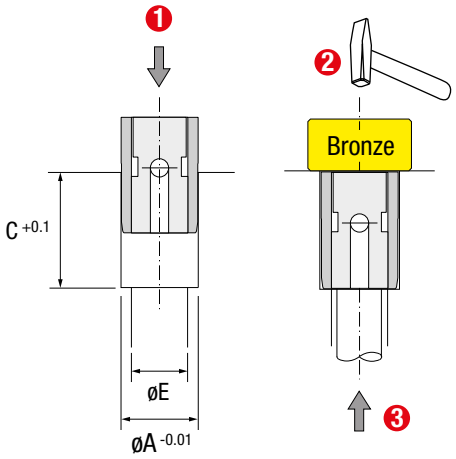

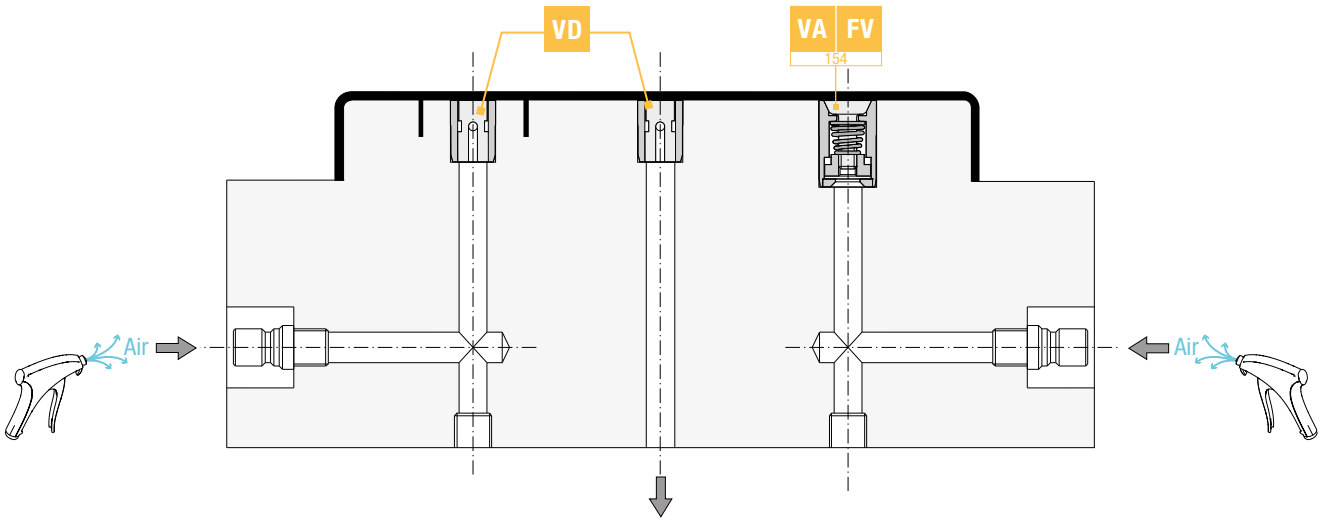

PLAY